Staubbeutel-Discount
Cornelia Stellwagen
Am Dorfgraben 7
55576 Sprendlingen
Tel.: 06701 - 911724
Fax : 06701 - 911725

aktualisiert am : Donnerstag, 26. November 2026

Staubsaugerbeutel > SONSTIGE > MAT 805

MAT 805

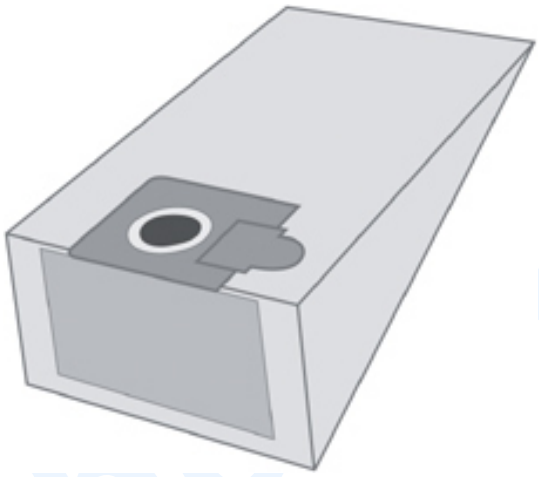

Artikelnummer: EIO2

Marke: Ufesa

Hersteller: Top Ten

• geeignet für den Staubsauger Ufesa MAT 805• Material: Papier - hochwertiger Staubsaugerbeutel in geprüfter Qualität• Jede Packung enthält 10 Staubsaugerbeutel, Staubbeutel + 2 Microfilter, im Polybeutel verschweißt• Staubverschluss vorhanden• Inklusive der vom Hersteller empfohlenen Zusatzfilter• Passgenaue Anschlüsse garantieren problemlosen Einbau in den Staubsauger• Die mehrlagigen Staubbeutel sorgen für maximale Filterwirkung bei hoher Saugleistung• Aus Umweltschutzgründen kommen nur naturgebleichte Materialien zum Einsatz

Preis: 14,14EUR incl. MwSt. (11,88EUR excl. MwSt.)

Beachten Sie unsere Staffelpreise

2 Stück nur je 13,44EUR -> Ersparnis pro Stück 0,70EUR
3 Stück nur je 12,72EUR -> Ersparnis pro Stück 1,42EUR
5 Stück nur je 12,02EUR -> Ersparnis pro Stück 2,12EUR
10 Stück nur je 11,31EUR -> Ersparnis pro Stück 2,83EUR
20 Stück nur je 10,60EUR -> Ersparnis pro Stück 3,53EUR

in die Datenbank aufgenommen am Samstag, 01. Oktober 2005