Staubbeutel-Discount
Cornelia Stellwagen
Am Dorfgraben 7
55576 Sprendlingen
Tel.: 06701 - 911724
Fax : 06701 - 911725

aktualisiert am : Sonntag, 29. November 2026

Staubsaugerbeutel > SONSTIGE > U 3000 ML

U 3000 ML

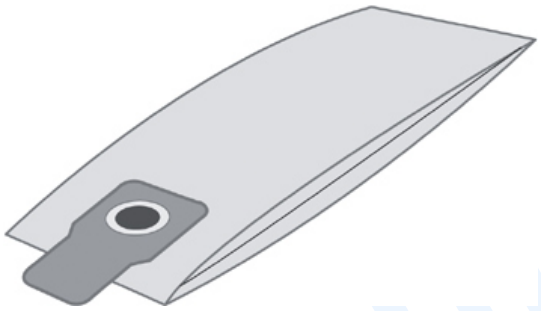

Artikelnummer: PA5

Marke: SMC

Hersteller: Top Ten

• geeignet für den Staubsauger SMC U 3000 ML• Material: Papier - hochwertiger Staubsaugerbeutel in geprüfter Qualität• Jede Packung enthält 10 Staubsaugerbeutel, Staubbeutel + 1 Unifilter, im Polybeutel verschweißt• Inklusive der vom Hersteller empfohlenen Zusatzfilter• Passgenaue Anschlüsse garantieren problemlosen Einbau in den Staubsauger• Die mehrlagigen Staubbeutel sorgen für maximale Filterwirkung bei hoher Saugleistung• Aus Umweltschutzgründen kommen nur naturgebleichte Materialien zum Einsatz

Preis: 18,20EUR incl. MwSt. (15,29EUR excl. MwSt.)

Beachten Sie unsere Staffelpreise

2 Stück nur je 17,29EUR -> Ersparnis pro Stück 0,90EUR
3 Stück nur je 16,37EUR -> Ersparnis pro Stück 1,82EUR
5 Stück nur je 15,47EUR -> Ersparnis pro Stück 2,73EUR

in die Datenbank aufgenommen am Samstag, 16. Mai 2009