Staubbeutel-Discount
Cornelia Stellwagen
Am Dorfgraben 7
55576 Sprendlingen
Tel.: 06701 - 911724
Fax : 06701 - 911725

aktualisiert am : Sonntag, 29. November 2026

Staubsaugerbeutel > Siemens > VZ 92 R 90

VZ 92 R 90

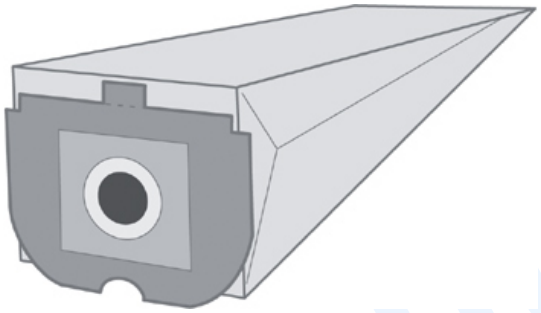

Artikelnummer: S16

Marke: Siemens

Hersteller: Top Ten

• geeignet für den Staubsauger Siemens VZ 92 R 90• Material: Papier - hochwertiger Staubsaugerbeutel in geprüfter Qualität• Jede Packung enthält 10 Staubsaugerbeutel, Staubbeutel + 1 Microfilter, im Polybeutel verschweißt• Inklusive der vom Hersteller empfohlenen Zusatzfilter• Passgenaue Anschlüsse garantieren problemlosen Einbau in den Staubsauger• Die mehrlagigen Staubbeutel sorgen für maximale Filterwirkung bei hoher Saugleistung• Aus Umweltschutzgründen kommen nur naturgebleichte Materialien zum Einsatz

Preis: 11,78EUR incl. MwSt. (9,90EUR excl. MwSt.)

Beachten Sie unsere Staffelpreise

2 Stück nur je 11,20EUR -> Ersparnis pro Stück 0,58EUR
3 Stück nur je 10,60EUR -> Ersparnis pro Stück 1,18EUR
5 Stück nur je 10,02EUR -> Ersparnis pro Stück 1,76EUR

in die Datenbank aufgenommen am Samstag, 01. Oktober 2005