Staubbeutel-Discount
Cornelia Stellwagen
Am Dorfgraben 7
55576 Sprendlingen
Tel.: 06701 - 911724
Fax : 06701 - 911725

aktualisiert am : Mittwoch, 25. November 2026

Staubsaugerbeutel > Siemens > VS 20B00 - VS29B99

VS 20B00 - VS29B99

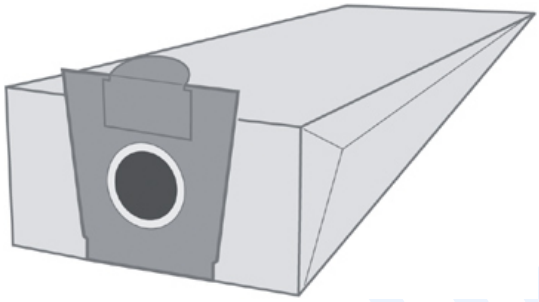

Artikelnummer: S18

Marke: Siemens

Hersteller: Top Ten

• geeignet für den Staubsauger Siemens VS 20B00 - VS29B99• Material: Papier - hochwertiger Staubsaugerbeutel in geprüfter Qualität• Jede Packung enthält 10 Staubsaugerbeutel, Staubbeutel + 2 Microfilter + 1 Motorfilter, im Polybeutel verschweißt• Staubverschluss vorhanden• Inklusive der vom Hersteller empfohlenen Zusatzfilter• Passgenaue Anschlüsse garantieren problemlosen Einbau in den Staubsauger• Die mehrlagigen Staubbeutel sorgen für maximale Filterwirkung bei hoher Saugleistung• Aus Umweltschutzgründen kommen nur naturgebleichte Materialien zum Einsatz

Preis: 15,97EUR incl. MwSt. (13,42EUR excl. MwSt.)

Beachten Sie unsere Staffelpreise

2 Stück nur je 15,17EUR -> Ersparnis pro Stück 0,80EUR
3 Stück nur je 14,38EUR -> Ersparnis pro Stück 1,59EUR
5 Stück nur je 13,58EUR -> Ersparnis pro Stück 2,39EUR

in die Datenbank aufgenommen am Samstag, 16. Mai 2009