Staubbeutel-Discount
Cornelia Stellwagen
Am Dorfgraben 7
55576 Sprendlingen
Tel.: 06701 - 911724
Fax : 06701 - 911725

aktualisiert am : Montag, 23. November 2026

Staubsaugerbeutel > Nilfisk > BHS 512

BHS 512

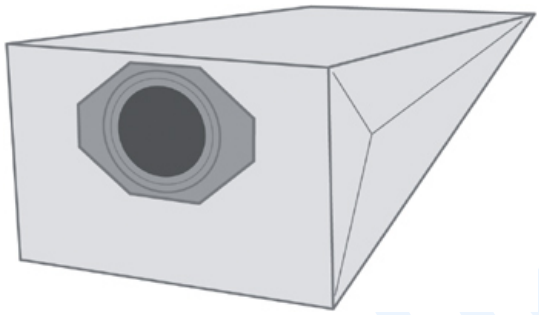

Artikelnummer: N2

Marke: Nilfisk

Hersteller: Top Ten

• geeignet für den Staubsauger Nilfisk BHS 512• Material: Papier - hochwertiger Staubsaugerbeutel in geprüfter Qualität• Jede Packung enthält 10 Staubsaugerbeutel, Staubbeutel, im Polybeutel verschweißt• Passgenaue Anschlüsse garantieren problemlosen Einbau in den Staubsauger• Die mehrlagigen Staubbeutel sorgen für maximale Filterwirkung bei hoher Saugleistung• Aus Umweltschutzgründen kommen nur naturgebleichte Materialien zum Einsatz

Preis: 20,55EUR incl. MwSt. (17,27EUR excl. MwSt.)

Beachten Sie unsere Staffelpreise

2 Stück nur je 19,53EUR -> Ersparnis pro Stück 1,02EUR
3 Stück nur je 18,49EUR -> Ersparnis pro Stück 2,06EUR
5 Stück nur je 17,47EUR -> Ersparnis pro Stück 3,08EUR

in die Datenbank aufgenommen am Sonntag, 23. Dezember 2012