Staubbeutel-Discount
Cornelia Stellwagen
Am Dorfgraben 7
55576 Sprendlingen
Tel.: 06701 - 911724
Fax : 06701 - 911725

aktualisiert am : Dienstag, 24. November 2026

Staubsaugerbeutel > SONSTIGE > BSE 2010

BSE 2010

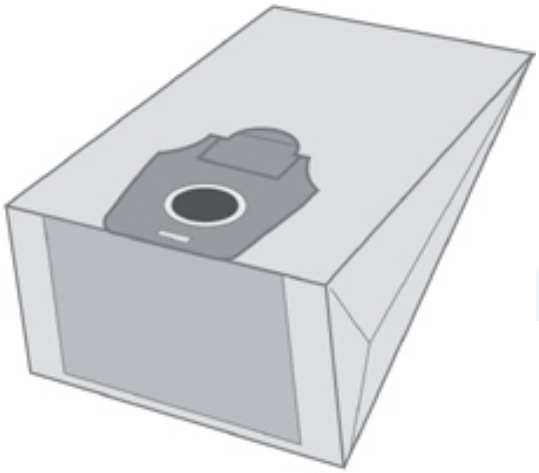

Artikelnummer: EIO1

Marke: Dicaff

Hersteller: Top Ten

• geeignet für den Staubsauger Dicaff BSE 2010• Material: Papier - hochwertiger Staubsaugerbeutel in geprüfter Qualität• Jede Packung enthält 10 Staubsaugerbeutel, Staubbeutel + 1 Motorfilter + 1 Abluftfilter, im Polybeutel verschweißt• Staubverschluss vorhanden• Inklusive der vom Hersteller empfohlenen Zusatzfilter• Passgenaue Anschlüsse garantieren problemlosen Einbau in den Staubsauger• Die mehrlagigen Staubbeutel sorgen für maximale Filterwirkung bei hoher Saugleistung• Aus Umweltschutzgründen kommen nur naturgebleichte Materialien zum Einsatz

Preis: 13,88EUR incl. MwSt. (11,66EUR excl. MwSt.)

Beachten Sie unsere Staffelpreise

2 Stück nur je 13,19EUR -> Ersparnis pro Stück 0,69EUR
3 Stück nur je 12,48EUR -> Ersparnis pro Stück 1,39EUR
5 Stück nur je 11,79EUR -> Ersparnis pro Stück 2,08EUR

in die Datenbank aufgenommen am Montag, 02. Januar 2006