Staubbeutel-Discount
Cornelia Stellwagen
Am Dorfgraben 7
55576 Sprendlingen
Tel.: 06701 - 911724
Fax : 06701 - 911725

aktualisiert am : Montag, 23. November 2026

Staubsaugerbeutel > SONSTIGE > Industrial 2000

Industrial 2000

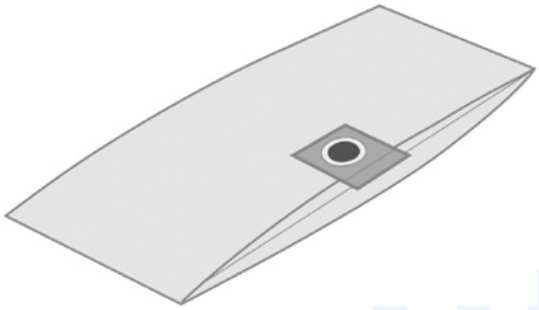

Artikelnummer: SV1

Marke: AquaVac

Hersteller: Top Ten

• geeignet für den Staubsauger AquaVac Industrial 2000• Material: Papier - hochwertiger Staubsaugerbeutel in geprüfter Qualität• Jede Packung enthält 10 Staubsaugerbeutel, Staubbeutel, im Polybeutel verschweißt• Passgenaue Anschlüsse garantieren problemlosen Einbau in den Staubsauger• Die mehrlagigen Staubbeutel sorgen für maximale Filterwirkung bei hoher Saugleistung• Aus Umweltschutzgründen kommen nur naturgebleichte Materialien zum Einsatz

Preis: 21,60EUR incl. MwSt. (18,15EUR excl. MwSt.)

Beachten Sie unsere Staffelpreise

2 Stück nur je 20,52EUR -> Ersparnis pro Stück 1,08EUR
3 Stück nur je 19,44EUR -> Ersparnis pro Stück 2,15EUR
5 Stück nur je 18,36EUR -> Ersparnis pro Stück 3,24EUR

in die Datenbank aufgenommen am Montag, 11. Juli 2011