Staubbeutel-Discount
Cornelia Stellwagen
Am Dorfgraben 7
55576 Sprendlingen
Tel.: 06701 - 911724
Fax : 06701 - 911725

aktualisiert am : Donnerstag, 28. März 2024

Staubsaugerbeutel > Siemens > synchropower 1800 W

synchropower 1800 W

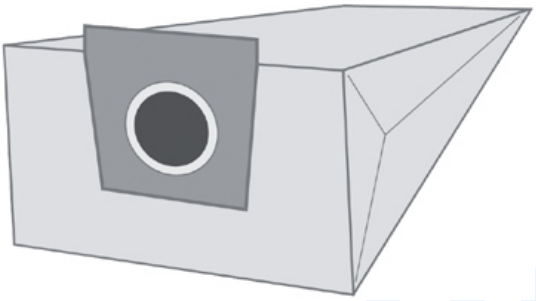

Artikelnummer: S17

Marke: Siemens

Hersteller: Top Ten

- geeignet für den Staubsauger Siemens synchropower 1800 W• Material: Papier - hochwertiger Staubsaugerbeutel in geprüfter Qualität• Jede Packung enthält 10 Staubsaugerbeutel, Staubbeutel + 2 Microfilter + 1 Motorfilter, im Polybeutel verschweißt• Staubverschluss vorhanden• Inklusive der vom Hersteller empfohlenen Zusatzfilter• Passgenaue Anschlüsse garantieren problemlosen Einbau in den Staubsauger• Die mehrlagigen Staubbeutel sorgen für maximale Filterwirkung bei hoher Saugleistung• Aus Umweltschutzgründen kommen nur naturgebleichte Materialien zum Einsatz

Preis: 13,74EUR incl. MwSt. (11,55EUR excl. MwSt.)

Beachten Sie unsere Staffelpreise

2 Stück nur je 13,05EUR -> Ersparnis pro Stück 0,69EUR
3 Stück nur je 12,38EUR -> Ersparnis pro Stück 1,37EUR
5 Stück nur je 11,69EUR -> Ersparnis pro Stück 2,06EUR
10 Stück nur je 11,00EUR -> Ersparnis pro Stück 2,75EUR
20 Stück nur je 10,31EUR -> Ersparnis pro Stück 3,44EUR

in die Datenbank aufgenommen am Montag, 11. Juli 2011